МАШИНА ЗАРЯДНАЯ ДЛЯ ГРАНУЛИТОВ

1. Сроки выполнения разработки (год начала – год окончания):
2011 – 2012.

2. Головная организация разработчик, контактный телефон:
Институт горного дела УрО РАН,
тел. (343) 350-60-25.

3. Краткая содержательная характеристика разработки:
Машина зарядная выполняется на базе любого автомобиля, выбранного заказчиком. Отвечает всем требованиям безопасности перевозок спец. грузов по дорогам общего пользования (ДОПОГ, MEMU). Машина предназначена для транспортирования компонентов взрывчатых веществ и изготовления из них гранулитов в процессе заряжания взрывных полостей на открытых горных работах.

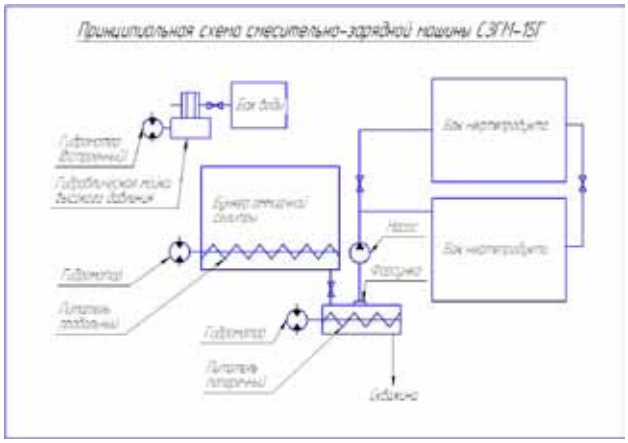

4. Степень готовности (завершение эксперимента, проведение испытания опытного образца, выпуск опытной серии и т.п.):
Полная готовность к выпуску. Время, необходимое на разработку и изготовление машины, – 9 месяцев. Сопровождение при оформлении разрешения на применение.

5. Наличие необходимой инфраструктуры и производственных мощностей:
ООО «СпецБурВзрывмаш», 350-60-25. Инфраструктура, производственные мощности имеются.

6. Ожидаемые результаты:

7. Оценка основных характеристик разработки, обеспечивающих конкурентоспособность:
Машина является более надёжной по сравнению с отечественными аналогами. В конструкции применяются комплектующие от лучших мировых производителей. Цена машины значительно ниже по сравнению с лучшими мировыми аналогами (при одинаковой производительности).

7.1. Научно-технический уровень:

7.1.1. По отношению к лучшим отечественным образцам: Лучше отечественных аналогов в плане надежности.

7.1.2. По отношению к лучшим мировым образцам: На уровне с лучшими мировыми аналогами.

7.2. Экологичность: Не влияет.

7.3. Экономические показатели:

7.3.1 Требуемый объем инвестиций, (млн долл.):
3 (три млн долл.).

7.3.2 Потенциальный объем продаж, (млн долл.):
9 (девять млн долл.).

7.3.3 Срок окупаемости проекта, (лет):
3 (три года).

8. Область применения разработки, возможные потребители, наличие заявок на продукцию:
Предприятия, ведущие взрывные работы с использованием гранулитов на открытых горных работах.

9. Наличие бизнес-плана по реализации разработки:
Нет.

10. Организация, давшая предложение, контактный телефон:
Институт горного дела УрО РАН, ООО «СпецБурВзрывмаш» (г. Екатеринбург),
350-60-25, 355-09-51.

11. Форма сотрудничества, коммерческие предложения:
Изготовление и продажа машины потребителю.